品　番	適用ドア寸法 DW×DHmm	ドア重量 kg以下
F－185	1200×2400	120

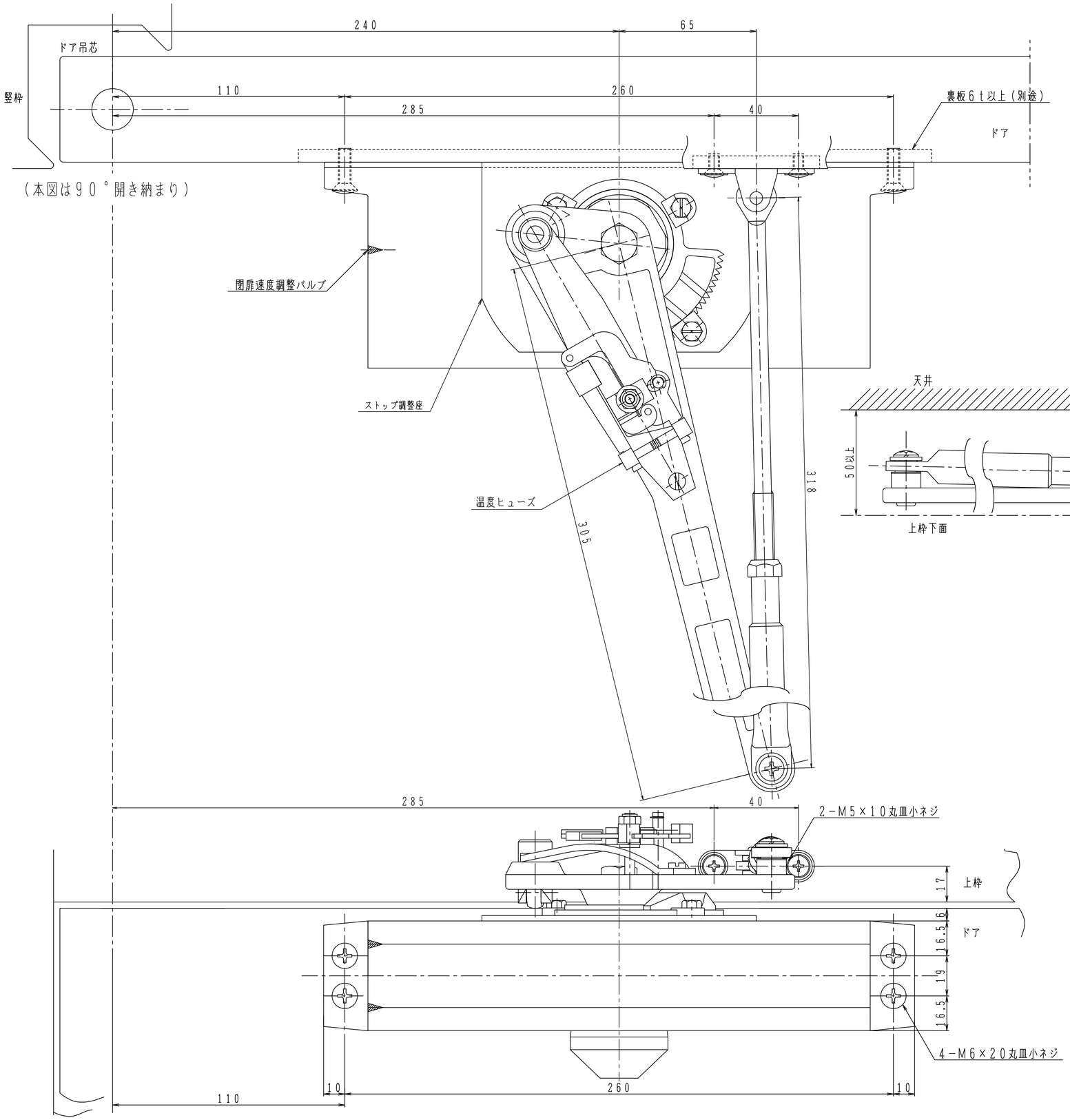

※左右勝手があります。
本図はストップ付、右開きを示す。

左右勝手基準

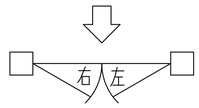

ストップ角度は120°まで。

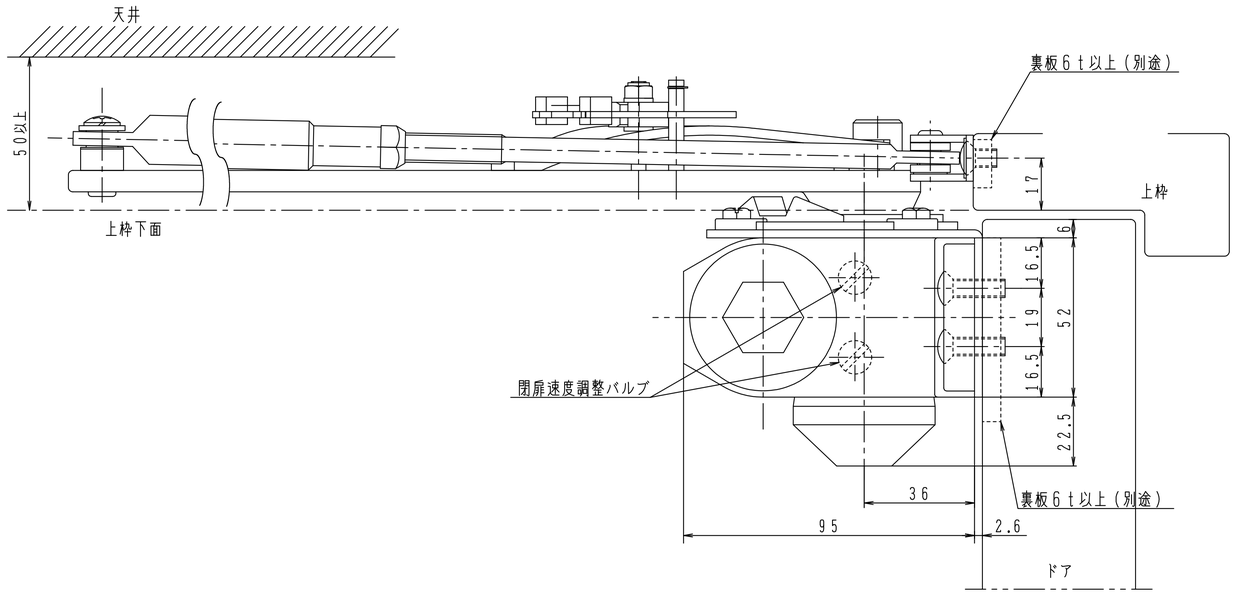

日本ドアーチエック製造株式会社	図面名 ドアクローザ　F－185　納まり図	改訂 2