品　番	適用ドア寸法		ドア重量
	DW×DH mm	ドア厚mm以上	kg以下
HC−26T	2600×2600	55	310
HC−30T	3000×2600	55	410
HC−35T	3500×3000	55	650

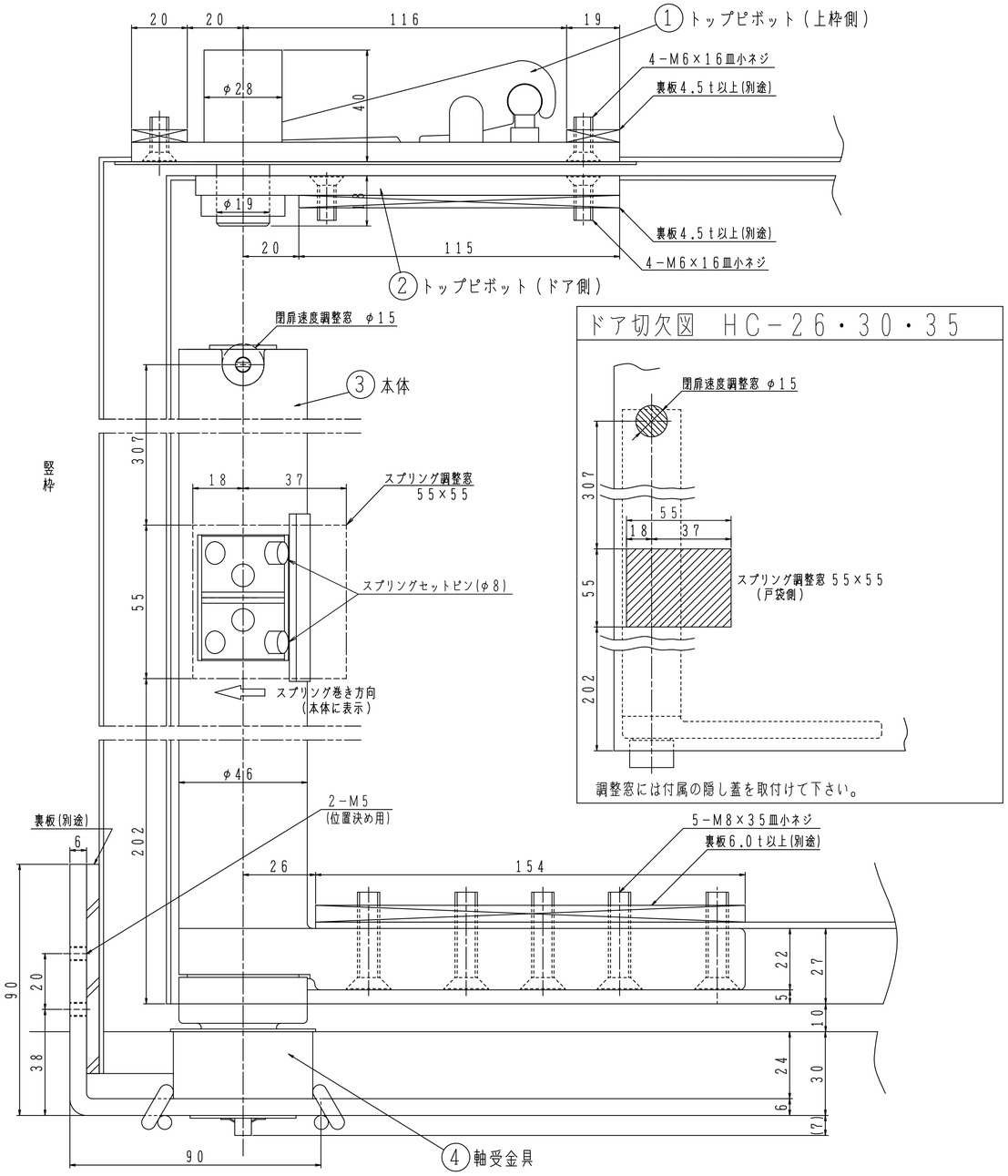

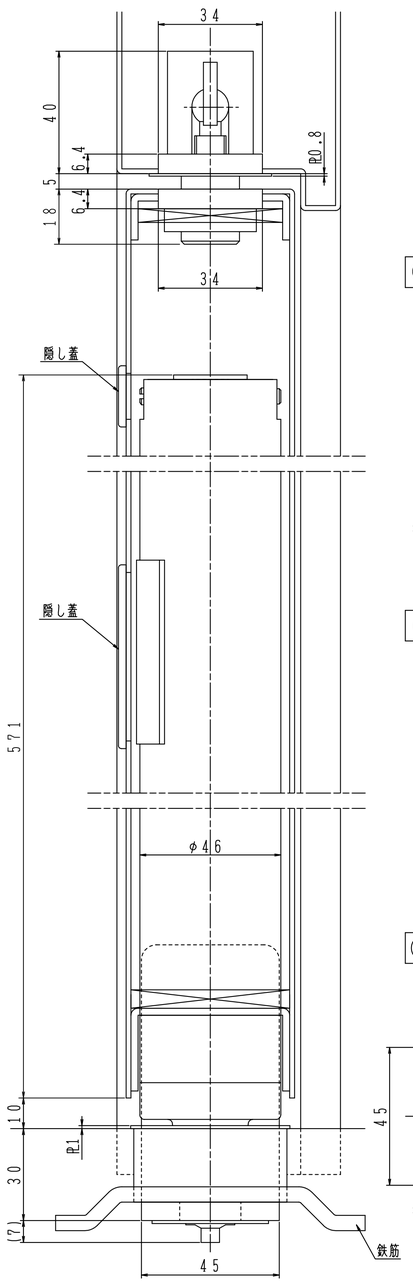

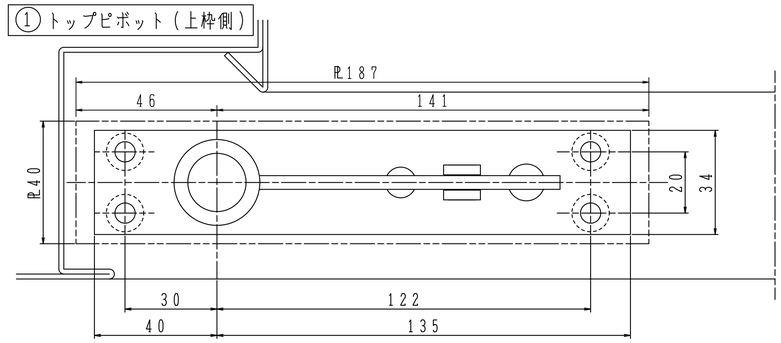

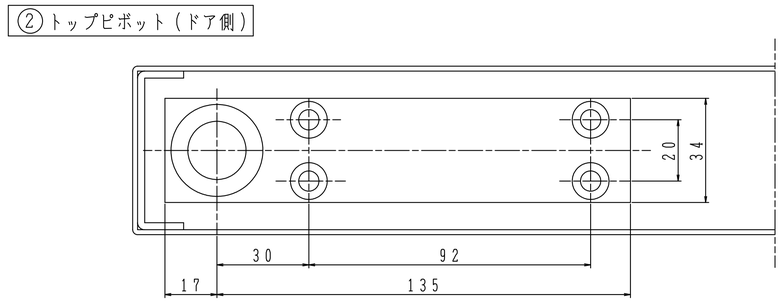

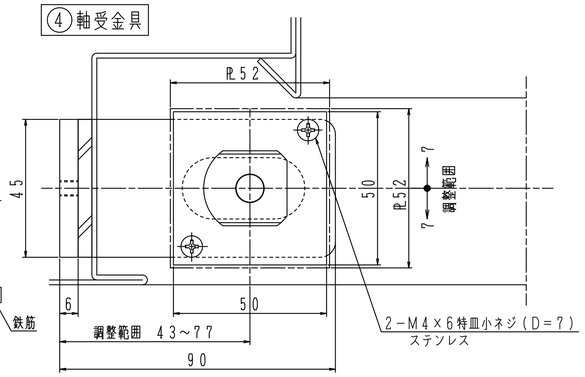

※左右勝手があります。
本図は右開きを示す。

左右勝手基準

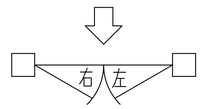

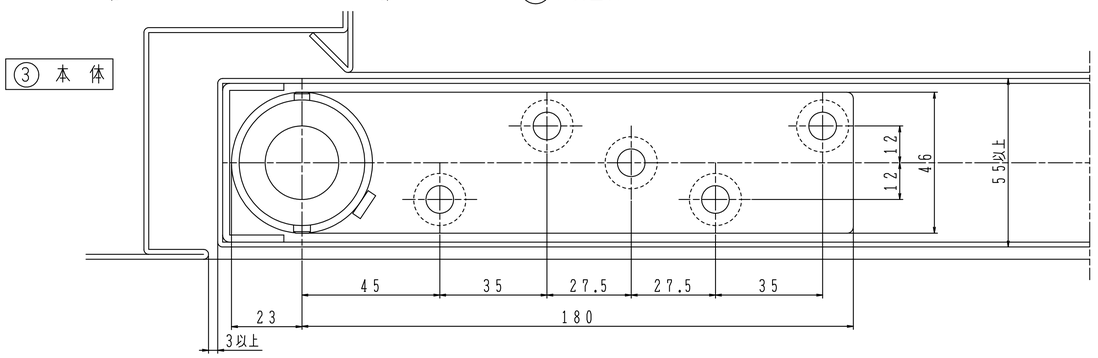

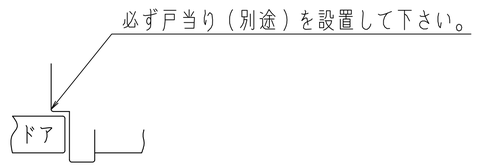

本体取付挿入口　ドア補強チャンネル切欠き図
斜線部を切欠いて下さい。

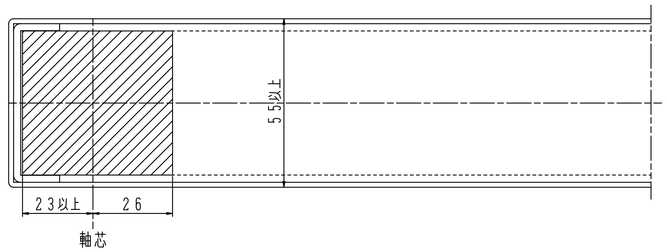

日本ドアーチエック製造株式会社	図面名　オートパワーヒンジ　HC−26T/HC−30T/HC−35T　納まり図	改訂 2